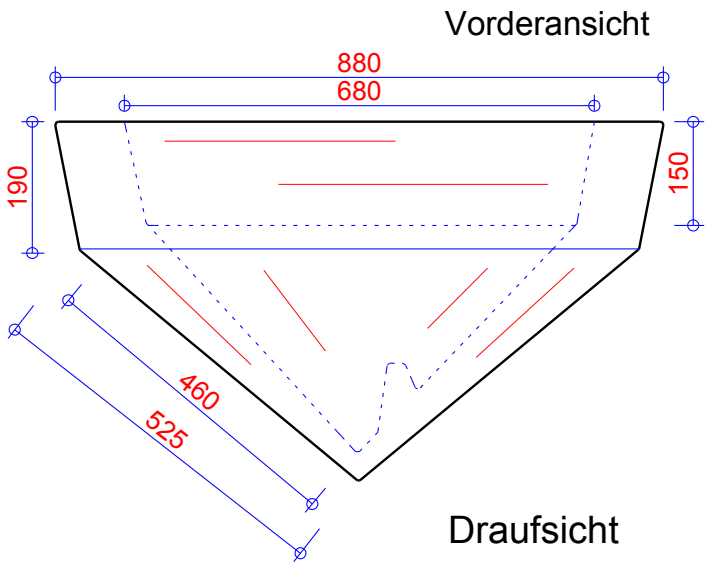

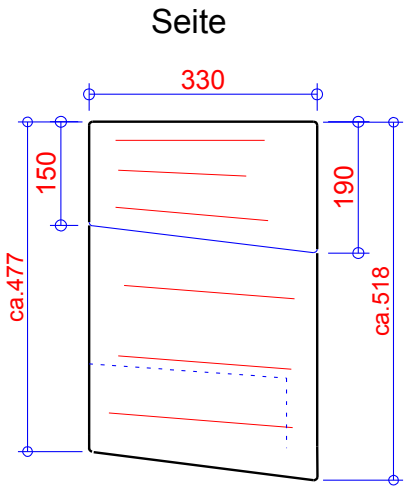

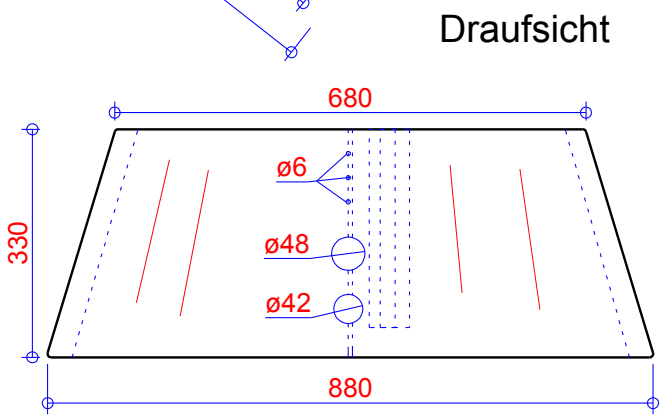

Talamex Tank

M 81100056 Wasser/Diesel Inspektionsdeckel 55 L.

Die Anschlüsse sind vorgestanzt.

Anschluss 42mm - Beispiel: Tankgeber

Anschluss 48mm - Beispiel: Tankgeber

Anschluss 19mm - Zulauf/Belüftung

Wasser- Dieseltank

55 Liter

Maßstab 1 : 7

St.

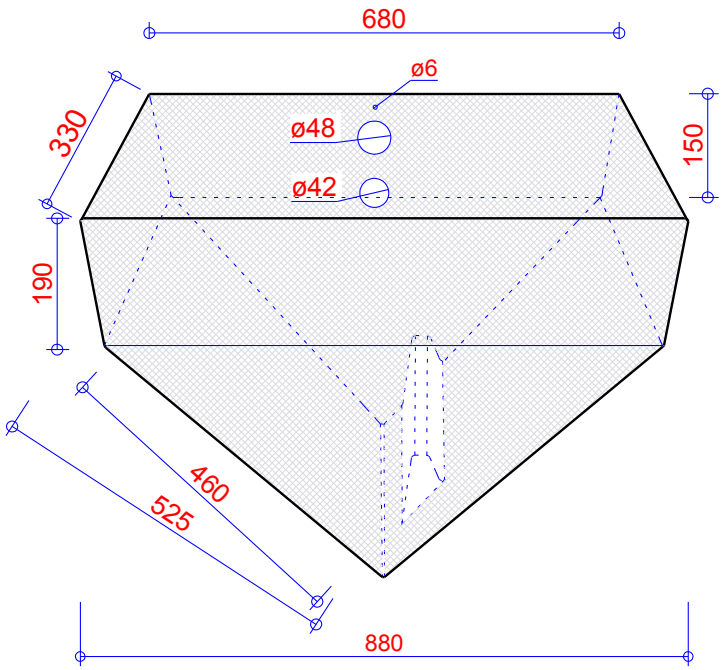

Talamex Tank

M 81100056 Wasser/Diesel Inspektionsdeckel 55 L.

Die Anschlüsse sind vorgestanzt.

Anschluss 42mm - Beispiel: Tankgeber

Anschluss 48mm - Beispiel: Tankgeber

Anschluss 19mm - Zulauf/Belüftung

Wasser- Dieseltank

55 Liter

Maßstab 1 : 7

St.